					MATERIALER OG FARGER											
TYPE	BREDDE	HØYDE	H/V	NR	DØRBLAD	DØRBLADKANT	KARM	TERSKELTYPE	GLASSTYPE	BRANN	LYD	U-VERDI	OVERSTRØMNING	KARMOVERFØRING	MERKNAD	ANT.
ID1	990	2090	H	200.01	GLATT LAMINAT DØRBLAD	HARDVED	NCS S 0502-Y	LAV TERSKEL		EI2 30 Sa	35dB					1
ID1	990	2090	H	200.02	GLATT LAMINAT DØRBLAD	HARDVED	NCS S 0502-Y	LAV TERSKEL		EI2 30 Sa	35dB					1
ID1	990	2090	V	200.03	GLATT LAMINAT DØRBLAD	HARDVED	NCS S 0502-Y	LAV TERSKEL		EI2 30 Sa	35dB					1
ID1	990	2090	H	402.01	GLATT LAMINAT DØRBLAD	HARDVED	NCS S 0502-Y	LAV TERSKEL		EI2 30 Sa	35dB					1
ID1	990	2090	H	102.01	GLATT LAMINAT DØRBLAD	HARDVED	NCS S 0502-Y	LAV TERSKEL		EI2 30 Sa	35dB					1
ID1	990	2090	V	102.02	GLATT LAMINAT DØRBLAD	HARDVED	NCS S 0502-Y	LAV TERSKEL		EI2 30 Sa	35dB					1
ID1	990	2090	V	102.03	GLATT LAMINAT DØRBLAD	HARDVED	NCS S 0502-Y	LAV TERSKEL		EI2 30 Sa	35dB					1
ID1	990	2090	H	202.01	GLATT LAMINAT DØRBLAD	HARDVED	NCS S 0502-Y	LAV TERSKEL		EI2 30 Sa	35dB					1
ID1	990	2090	V	202.02	GLATT LAMINAT DØRBLAD	HARDVED	NCS S 0502-Y	LAV TERSKEL		EI2 30 Sa	35dB					1
ID1	990	2090	V	202.03	GLATT LAMINAT DØRBLAD	HARDVED	NCS S 0502-Y	LAV TERSKEL		EI2 30 Sa	35dB					1
ID1	990	2090	H	202.04	GLATT LAMINAT DØRBLAD	HARDVED	NCS S 0502-Y	LAV TERSKEL		EI2 30 Sa	35dB					1
ID1	990	2090	H	300.01	GLATT LAMINAT DØRBLAD	HARDVED	NCS S 0502-Y	LAV TERSKEL		EI2 30 Sa	35dB					1
ID1	990	2090	H	300.02	GLATT LAMINAT DØRBLAD	HARDVED	NCS S 0502-Y	LAV TERSKEL		EI2 30 Sa	35dB					1
ID1	990	2090	V	300.03	GLATT LAMINAT DØRBLAD	HARDVED	NCS S 0502-Y	LAV TERSKEL		EI2 30 Sa	35dB					1
ID1	990	2090	H	302.01	GLATT LAMINAT DØRBLAD	HARDVED	NCS S 0502-Y	LAV TERSKEL		EI2 30 Sa	35dB					1
ID1	990	2090	H	400.01	GLATT LAMINAT DØRBLAD	HARDVED	NCS S 0502-Y	LAV TERSKEL		EI2 30 Sa	35dB					1
ID1	990	2090	H	400.02	GLATT LAMINAT DØRBLAD	HARDVED	NCS S 0502-Y	LAV TERSKEL		EI2 30 Sa	35dB					1
ID1	990	2090	V	400.03	GLATT LAMINAT DØRBLAD	HARDVED	NCS S 0502-Y	LAV TERSKEL		EI2 30 Sa	35dB					1
ID1	990	2090	H	503.01	GLATT LAMINAT DØRBLAD	HARDVED	NCS S 0502-Y	LAV TERSKEL		EI2 30 Sa	35dB					1
ID1	990	2090	H	500.01	GLATT LAMINAT DØRBLAD	HARDVED	NCS S 0502-Y	LAV TERSKEL		EI2 30 Sa	35dB					1
ID1	990	2090	H	500.02	GLATT LAMINAT DØRBLAD	HARDVED	NCS S 0502-Y	LAV TERSKEL		EI2 30 Sa	35dB					1
ID1	990	2090	V	500.03	GLATT LAMINAT DØRBLAD	HARDVED	NCS S 0502-Y	LAV TERSKEL		EI2 30 Sa	35dB					1
ID1	990	2090	V	302.02	GLATT LAMINAT DØRBLAD	HARDVED	NCS S 0502-Y	LAV TERSKEL		EI2 30 Sa	35dB					1
ID1	990	2090	V	402.02	GLATT LAMINAT DØRBLAD	HARDVED	NCS S 0502-Y	LAV TERSKEL		EI2 30 Sa	35dB					1
ID1	990	2090	V	503.02	GLATT LAMINAT DØRBLAD	HARDVED	NCS S 0502-Y	LAV TERSKEL		EI2 30 Sa	35dB					1
ID1	990	2090	H	503.03	GLATT LAMINAT DØRBLAD	HARDVED	NCS S 0502-Y	LAV TERSKEL		EI2 30 Sa	35dB					1
ID1	990	2090	H	402.03	GLATT LAMINAT DØRBLAD	HARDVED	NCS S 0502-Y	LAV TERSKEL		EI2 30 Sa	35dB					1
ID1	990	2090	H	302.03	GLATT LAMINAT DØRBLAD	HARDVED	NCS S 0502-Y	LAV TERSKEL		EI2 30 Sa	35dB					1
ID1	990	2090	H	603.01	GLATT LAMINAT DØRBLAD	HARDVED	NCS S 0502-Y	LAV TERSKEL		EI2 30 Sa	35dB					1
ID1	990	2090	H	600.01	GLATT LAMINAT DØRBLAD	HARDVED	NCS S 0502-Y	LAV TERSKEL		EI2 30 Sa	35dB					1
ID1	990	2090	H	600.02	GLATT LAMINAT DØRBLAD	HARDVED	NCS S 0502-Y	LAV TERSKEL		EI2 30 Sa	35dB					1
ID1	990	2090	H	603.02	GLATT LAMINAT DØRBLAD	HARDVED	NCS S 0502-Y	LAV TERSKEL		EI2 30 Sa	35dB					1

32

ID2	890	2090	V	216.01	GLATT MALT DØRBLAD NCS S 0502-Y	MALT NCS S 0502-Y	NCS S 0502-Y	INGEN TERSKEL			-					1
ID2	890	2090	H	111.01	GLATT MALT DØRBLAD NCS S 0502-Y	MALT NCS S 0502-Y	NCS S 0502-Y	INGEN TERSKEL			-					1
ID2	890	2090	H	123.01	GLATT MALT DØRBLAD NCS S 0502-Y	MALT NCS S 0502-Y	NCS S 0502-Y	INGEN TERSKEL			-					1
ID2	890	2090	V	131.02	GLATT MALT DØRBLAD NCS S 0502-Y	MALT NCS S 0502-Y	NCS S 0502-Y	INGEN TERSKEL			-					1
ID2	890	2090	V	134.01	GLATT MALT DØRBLAD NCS S 0502-Y	MALT NCS S 0502-Y	NCS S 0502-Y	INGEN TERSKEL			-					1
ID2	890	2090	V	237.01	GLATT MALT DØRBLAD NCS S 0502-Y	MALT NCS S 0502-Y	NCS S 0502-Y	INGEN TERSKEL			-					1
ID2	890	2090	H	248.02	GLATT MALT DØRBLAD NCS S 0502-Y	MALT NCS S 0502-Y	NCS S 0502-Y	INGEN TERSKEL			-					1
ID2	890	2090	H	223.01	GLATT MALT DØRBLAD NCS S 0502-Y	MALT NCS S 0502-Y	NCS S 0502-Y	INGEN TERSKEL			-					1
ID2	890	2090	V	227.01	GLATT MALT DØRBLAD NCS S 0502-Y	MALT NCS S 0502-Y	NCS S 0502-Y	INGEN TERSKEL			-					1
ID2	890	2090	V	271.01	GLATT MALT DØRBLAD NCS S 0502-Y	MALT NCS S 0502-Y	NCS S 0502-Y	INGEN TERSKEL			-					1
ID2	890	2090	H	263.01	GLATT MALT DØRBLAD NCS S 0502-Y	MALT NCS S 0502-Y	NCS S 0502-Y	INGEN TERSKEL			-					1
ID2	890	2090	V	337.01	GLATT MALT DØRBLAD NCS S 0502-Y	MALT NCS S 0502-Y	NCS S 0502-Y	INGEN TERSKEL			-					1
ID2	890	2090	H	348.01	GLATT MALT DØRBLAD NCS S 0502-Y	MALT NCS S 0502-Y	NCS S 0502-Y	INGEN TERSKEL			-					1
ID2	890	2090	H	323.01	GLATT MALT DØRBLAD NCS S 0502-Y	MALT NCS S 0502-Y	NCS S 0502-Y	INGEN TERSKEL			-					1
ID2	890	2090	V	327.01	GLATT MALT DØRBLAD NCS S 0502-Y	MALT NCS S 0502-Y	NCS S 0502-Y	INGEN TERSKEL			-					1
ID2	890	2090	H	421.02	GLATT MALT DØRBLAD NCS S 0502-Y	MALT NCS S 0502-Y	NCS S 0502-Y	INGEN TERSKEL			-					1
ID2	890	2090	H	431.01	GLATT MALT DØRBLAD NCS S 0502-Y	MALT NCS S 0502-Y	NCS S 0502-Y	INGEN TERSKEL			-					1
ID2	890	2090	H	434.01	GLATT MALT DØRBLAD NCS S 0502-Y	MALT NCS S 0502-Y	NCS S 0502-Y	INGEN TERSKEL			-					1
ID2	890	2090	V	436.01	GLATT MALT DØRBLAD NCS S 0502-Y	MALT NCS S 0502-Y	NCS S 0502-Y	INGEN TERSKEL			-					1
ID2	890	2090	H	446.01	GLATT MALT DØRBLAD NCS S 0502-Y	MALT NCS S 0502-Y	NCS S 0502-Y	INGEN TERSKEL			-					1
ID2	890	2090	H	422.01	GLATT MALT DØRBLAD NCS S 0502-Y	MALT NCS S 0502-Y	NCS S 0502-Y	INGEN TERSKEL			-					1
ID2	890	2090	V	426.01	GLATT MALT DØRBLAD NCS S 0502-Y	MALT NCS S 0502-Y	NCS S 0502-Y	INGEN TERSKEL			-					1
ID2	890	2090	V	536.01	GLATT MALT DØRBLAD NCS S 0502-Y	MALT NCS S 0502-Y	NCS S 0502-Y	INGEN TERSKEL			-					1
ID2	890	2090	H	546.01	GLATT MALT DØRBLAD NCS S 0502-Y	MALT NCS S 0502-Y	NCS S 0502-Y	INGEN TERSKEL			-					1
ID2	890	2090	H	523.01	GLATT MALT DØRBLAD NCS S 0502-Y	MALT NCS S 0502-Y	NCS S 0502-Y	INGEN TERSKEL			-					1
ID2	890	2090	V	527.01	GLATT MALT DØRBLAD NCS S 0502-Y	MALT NCS S 0502-Y	NCS S 0502-Y	INGEN TERSKEL			-					1
ID2	890	2090	V	256.01	GLATT MALT DØRBLAD NCS S 0502-Y	MALT NCS S 0502-Y	NCS S 0502-Y	INGEN TERSKEL			-					1
ID2	890	2090	H	251.03	GLATT MALT DØRBLAD NCS S 0502-Y	MALT NCS S 0502-Y	NCS S 0502-Y	INGEN TERSKEL			-					1
ID2	890	2090	V	211.04	GLATT MALT DØRBLAD NCS S 0502-Y	MALT NCS S 0502-Y	NCS S 0502-Y	INGEN TERSKEL			-					1
ID2	890	2090	H	238.01	GLATT MALT DØRBLAD NCS S 0502-Y	MALT NCS S 0502-Y	NCS S 0502-Y	INGEN TERSKEL			-					1
ID2	890	2090	V	337.02	GLATT MALT DØRBLAD NCS S 0502-Y	MALT NCS S 0502-Y	NCS S 0502-Y	INGEN TERSKEL			-					1
ID2	890	2090	V	436.02	GLATT MALT DØRBLAD NCS S 0502-Y	MALT NCS S 0502-Y	NCS S 0502-Y	INGEN TERSKEL			-					1
ID2	890	2090	V	536.02	GLATT MALT DØRBLAD NCS S 0502-Y	MALT NCS S 0502-Y	NCS S 0502-Y	INGEN TERSKEL			-					1
ID2	890	2090	V	353.01	GLATT MALT DØRBLAD NCS S 0502-Y	MALT NCS S 0502-Y	NCS S 0502-Y	INGEN TERSKEL			-					1
ID2	890	2090	H	354.01	GLATT MALT DØRBLAD NCS S 0502-Y	MALT NCS S 0502-Y	NCS S 0502-Y	INGEN TERSKEL			-					1
ID2	890	2090	H	453.01	GLATT MALT DØRBLAD NCS S 0502-Y	MALT NCS S 0502-Y	NCS S 0502-Y	INGEN TERSKEL			-					1
ID2	890	2090	V	555.01	GLATT MALT DØRBLAD NCS S 0502-Y	MALT NCS S 0502-Y	NCS S 0502-Y	INGEN TERSKEL			-					1
ID2	890	2090	H	553.01	GLATT MALT DØRBLAD NCS S 0502-Y	MALT NCS S 0502-Y	NCS S 0502-Y	INGEN TERSKEL			-					1
ID2	890	2090	V	626.01	GLATT MALT DØRBLAD NCS S 0502-Y	MALT NCS S 0502-Y	NCS S 0502-Y	INGEN TERSKEL			-					1
ID2	890	2090	H	637.01	GLATT MALT DØRBLAD NCS S 0502-Y	MALT NCS S 0502-Y	NCS S 0502-Y	INGEN TERSKEL			-					1
ID2	890	2090	V	626.02	GLATT MALT DØRBLAD NCS S 0502-Y	MALT NCS S 0502-Y	NCS S 0502-Y	INGEN TERSKEL			-					1
ID2	890	2090	H	245.02	GLATT MALT DØRBLAD NCS S 0502-Y	MALT NCS S 0502-Y	NCS S 0502-Y	INGEN TERSKEL			-					1
ID2	890	2090	V	311.04	GLATT MALT DØRBLAD NCS S 0502-Y	MALT NCS S 0502-Y	NCS S 0502-Y	INGEN TERSKEL			-					1
ID2	890	2090	V	316.01	GLATT MALT DØRBLAD NCS S 0502-Y	MALT NCS S 0502-Y	NCS S 0502-Y	INGEN TERSKEL			-					1
ID2	890	2090	V	411.02	GLATT MALT DØRBLAD NCS S 0502-Y	MALT NCS S 0502-Y	NCS S 0502-Y	INGEN TERSKEL			-					1
ID2	890	2090	V	411.04	GLATT MALT DØRBLAD NCS S 0502-Y	MALT NCS S 0502-Y	NCS S 0502-Y	INGEN TERSKEL			-					1
ID2	890	2090	V	416.01	GLATT MALT DØRBLAD NCS S 0502-Y	MALT NCS S 0502-Y	NCS S 0502-Y	INGEN TERSKEL			-					1
ID2	890	2090	V	511.04	GLATT MALT DØRBLAD NCS S 0502-Y	MALT NCS S 0502-Y	NCS S 0502-Y	INGEN TERSKEL			-					1
ID2	890	2090	V	515.01	GLATT MALT DØRBLAD NCS S 0502-Y	MALT NCS S 0502-Y	NCS S 0502-Y	INGEN TERSKEL			-					1
ID2	890	2090	H	361.04	GLATT MALT DØRBLAD NCS S 0502-Y	MALT NCS S 0502-Y	NCS S 0502-Y	INGEN TERSKEL			-					1
ID2	890	2090	H	365.01	GLATT MALT DØRBLAD NCS S 0502-Y	MALT NCS S 0502-Y	NCS S 0502-Y	INGEN TERSKEL			-					1
ID2	890	2090	H	461.04	GLATT MALT DØRBLAD NCS S 0502-Y	MALT NCS S 0502-Y	NCS S 0502-Y	INGEN TERSKEL			-					1
ID2	890	2090	H	L271.01	GLATT MALT DØRBLAD NCS S 0502-Y	MALT NCS S 0502-Y	NCS S 0502-Y	INGEN TERSKEL			-					1
ID2	890	2090	V	456.03	GLATT MALT DØRBLAD NCS S 0502-Y	MALT NCS S 0502-Y	NCS S 0502-Y	INGEN TERSKEL			-					1
ID2	890	2090	H	561.04	GLATT MALT DØRBLAD NCS S 0502-Y	MALT NCS S 0502-Y	NCS S 0502-Y	INGEN TERSKEL			-					1
ID2	890	2090	H	566.01	GLATT MALT DØRBLAD NCS S 0502-Y	MALT NCS S 0502-Y	NCS S 0502-Y	INGEN TERSKEL			-					1
ID2	890	2090	V	616.01	GLATT MALT DØRBLAD NCS S 0502-Y	MALT NCS S 0502-Y	NCS S 0502-Y	INGEN TERSKEL			-					1
ID2	890	2090	V	618.01	GLATT MALT DØRBLAD NCS S 0502-Y	MALT NCS S 0502-Y	NCS S 0502-Y	INGEN TERSKEL			-					1
ID2	890	2090	H	348.02	GLATT MALT DØRBLAD NCS S 0502-Y	MALT NCS S 0502-Y	NCS S 0502-Y	INGEN TERSKEL			-					1
ID2	890	2090	H	446.02	GLATT MALT DØRBLAD NCS S 0502-Y	MALT NCS S 0502-Y	NCS S 0502-Y	INGEN TERSKEL			-					1
ID2	890	2090	H	546.02	GLATT MALT DØRBLAD NCS S 0502-Y	MALT NCS S 0502-Y	NCS S 0502-Y	INGEN TERSKEL			-					1
ID2	890	2090	H	637.02	GLATT MALT DØRBLAD NCS S 0502-Y	MALT NCS S 0502-Y	NCS S 0502-Y	INGEN TERSKEL			-					1
ID2	890	2090	H	647.01	GLATT MALT DØRBLAD NCS S 0502-Y	MALT NCS S 0502-Y	NCS S 0502-Y	INGEN TERSKEL			-					1
ID2	890	2090	V	649.01	GLATT MALT DØRBLAD NCS S 0502-Y	MALT NCS S 0502-Y	NCS S 0502-Y	INGEN TERSKEL			-					1
ID2	890	2090	V	648.01	GLATT MALT DØRBLAD NCS S 0502-Y	MALT NCS S 0502-Y	NCS S 0502-Y	INGEN TERSKEL			-					1
ID2	890	2090	H	647.02	GLATT MALT DØRBLAD NCS S 0502-Y	MALT NCS S 0502-Y	NCS S 0502-Y	INGEN TERSKEL			-					1

66

ID3	890	2090	H	221.02	GLATT MALT DØRBLAD NCS S 0502-Y	MALT NCS S 0502-Y	NCS S 0502-Y	OVERSTRØMMING			-				DØR TIL BAD	1
ID3	890	2090	H	645.01	GLATT MALT DØRBLAD NCS S 0502-Y	MALT NCS S 0502-Y	NCS S 0502-Y	OVERSTRØMMING			-				DØR TIL BAD	1
ID3	890	2090	H	111.02	GLATT MALT DØRBLAD NCS S 0502-Y	MALT NCS S 0502-Y	NCS S 0502-Y	OVERSTRØMMING			-				DØR TIL BAD	1
ID3	890	2090	H	121.01	GLATT MALT DØRBLAD NCS S 0502-Y	MALT NCS S 0502-Y	NCS S 0502-Y	OVERSTRØMMING			-				DØR TIL BAD	1
ID3	890	2090	H	131.01	GLATT MALT DØRBLAD NCS S 0502-Y	MALT NCS S 0502-Y	NCS S 0502-Y	OVERSTRØMMING			-					1
ID3	890	2090	H	231.01	GLATT MALT DØRBLAD NCS S 0502-Y	MALT NCS S 0502-Y	NCS S 0502-Y	OVERSTRØMMING			-					1
ID3	890	2090	H	235.01	GLATT MALT DØRBLAD NCS S 0502-Y	MALT NCS S 0502-Y	NCS S 0502-Y	OVERSTRØMMING			-					1
ID3	890	2090	V	241.01	GLATT MALT DØRBLAD NCS S 0502-Y	MALT NCS S 0502-Y	NCS S 0502-Y	OVERSTRØMMING			-					1
ID3	890	2090	V	248.01	GLATT MALT DØRBLAD NCS S 0502-Y	MALT NCS S 0502-Y	NCS S 0502-Y	OVERSTRØMMING			-					1
ID3	890	2090	V	271.02	GLATT MALT DØRBLAD NCS S 0502-Y	MALT NCS S 0502-Y	NCS S 0502-Y	OVERSTRØMMING			-					1
ID3	890	2090	V	261.01	GLATT MALT DØRBLAD NCS S 0502-Y	MALT NCS S 0502-Y	NCS S 0502-Y	OVERSTRØMMING			-					1
ID3	890	2090	H	321.02	GLATT MALT DØRBLAD NCS S 0502-Y	MALT NCS S 0502-Y	NCS S 0502-Y	OVERSTRØMMING			-					1
ID3	890	2090	H	331.01	GLATT MALT DØRBLAD NCS S 0502-Y	MALT NCS S 0502-Y	NCS S 0502-Y	OVERSTRØMMING			-					1
ID3	890	2090	H	335.01	GLATT MALT DØRBLAD NCS S 0502-Y	MALT NCS S 0502-Y	NCS S 0502-Y	OVERSTRØMMING			-					1
ID3	890	2090	V	341.01	GLATT MALT DØRBLAD NCS S 0502-Y	MALT NCS S 0502-Y	NCS S 0502-Y	OVERSTRØMMING			-					1
ID3	890	2090	V	3491.01	GLATT MALT DØRBLAD NCS S 0502-Y	MALT NCS S 0502-Y	NCS S 0502-Y	OVERSTRØMMING			-					1
ID3	890	2090	V	441.01	GLATT MALT DØRBLAD NCS S 0502-Y	MALT NCS S 0502-Y	NCS S 0502-Y	OVERSTRØMMING			-					1
ID3	890	2090	V	478.01	GLATT MALT DØRBLAD NCS S 0502-Y	MALT NCS S 0502-Y	NCS S 0502-Y	OVERSTRØMMING			-					1
ID3	890	2090	H	521.02	GLATT MALT DØRBLAD NCS S 0502-Y	MALT NCS S 0502-Y	NCS S 0502-Y	OVERSTRØMMING			-					1
ID3	890	2090	H	531.01	GLATT MALT DØRBLAD NCS S 0502-Y	MALT NCS S 0502-Y	NCS S 0502-Y	OVERSTRØMMING			-					1
ID3	890	2090	H	534.01	GLATT MALT DØRBLAD NCS S 0502-Y	MALT NCS S 0502-Y	NCS S 0502-Y	OVERSTRØMMING			-					1
ID3	890	2090	V	541.01	GLATT MALT DØRBLAD NCS S 0502-Y	MALT NCS S 0502-Y	NCS S 0502-Y	OVERSTRØMMING			-					1
ID3	890	2090	V	548.01	GLATT MALT DØRBLAD NCS S 0502-Y	MALT NCS S 0502-Y	NCS S 0502-Y	OVERSTRØMMING			-					1
ID3	890	2090	V	211.02	GLATT MALT DØRBLAD NCS S 0502-Y	MALT NCS S 0502-Y	NCS S 0502-Y	OVERSTRØMMING			-					1
ID3	890	2090	V	251.02	GLATT MALT DØRBLAD NCS S 0502-Y	MALT NCS S 0502-Y	NCS S 0502-Y	OVERSTRØMMING			-					1
ID3	890	2090	V	351.02	GLATT MALT DØRBLAD NCS S 0502-Y	MALT NCS S 0502-Y	NCS S 0502-Y	OVERSTRØMMING			-					1
ID3	890	2090	V	451.02	GLATT MALT DØRBLAD NCS S 0502-Y	MALT NCS S 0502-Y	NCS S 0502-Y	OVERSTRØMMING			-					1
ID3	890	2090	V	551.02	GLATT MALT DØRBLAD NCS S 0502-Y	MALT NCS S 0502-Y	NCS S 0502-Y	OVERSTRØMMING			-					1
ID3	890	2090	H	621.01	GLATT MALT DØRBLAD NCS S 0502-Y	MALT NCS S 0502-Y	NCS S 0502-Y	OVERSTRØMMING			-					1
ID3	890	2090	H	624.01	GLATT MALT DØRBLAD NCS S 0502-Y	MALT NCS S 0502-Y	NCS S 0502-Y	OVERSTRØMMING			-					1
ID3	890	2090	V	631.01	GLATT MALT DØRBLAD NCS S 0502-Y	MALT NCS S 0502-Y	NCS S 0502-Y	OVERSTRØMMING			-					1
ID3	890	2090	V	639.01	GLATT MALT DØRBLAD NCS S 0502-Y	MALT NCS S 0502-Y	NCS S 0502-Y	OVERSTRØMMING			-					1
ID3	890	2090	V	311.02	GLATT MALT DØRBLAD NCS S 0502-Y	MALT NCS S 0502-Y	NCS S 0502-Y	OVERSTRØMMING			-					1
ID3	890	2090	V	511.02	GLATT MALT DØRBLAD NCS S 0502-Y	MALT NCS S 0502-Y	NCS S 0502-Y	OVERSTRØMMING			-					1
ID3	890	2090	H	361.02	GLATT MALT DØRBLAD NCS S 0502-Y	MALT NCS S 0502-Y	NCS S 0502-Y	OVERSTRØMMING			-					1
ID3	890	2090	H	461.02	GLATT MALT DØRBLAD NCS S 0502-Y	MALT NCS S 0502-Y	NCS S 0502-Y	OVERSTRØMMING			-					1
ID3	890	2090	H	561.02	GLATT MALT DØRBLAD NCS S 0502-Y	MALT NCS S 0502-Y	NCS S 0502-Y	OVERSTRØMMING			-					1
ID3	890	2090	V	611.01	GLATT MALT DØRBLAD NCS S 0502-Y	MALT NCS S 0502-Y	NCS S 0502-Y	OVERSTRØMMING			-					1
ID3	890	2090	V	641.01	GLATT MALT DØRBLAD NCS S 0502-Y	MALT NCS S 0502-Y	NCS S 0502-Y	OVERSTRØMMING			-					1
ID3	890	2090	V	642.01	GLATT MALT DØRBLAD NCS S 0502-Y	MALT NCS S 0502-Y	NCS S 0502-Y	OVERSTRØMMING			-					1
ID3	890	2090	H	644.01	GLATT MALT DØRBLAD NCS S 0502-Y	MALT NCS S 0502-Y	NCS S 0502-Y	OVERSTRØMMING			-					1

41

ID4	900	2100		221.01	GLATT MALT DØRBLAD NCS S 0502-Y	MALT NCS S 0502-Y	NCS S 0502-Y	INGEN TERSKEL			-					1
ID4	900	2100		211.01	GLATT MALT DØRBLAD NCS S 0502-Y	MALT NCS S 0502-Y	NCS S 0502-Y	INGEN TERSKEL			-					1
ID4	900	2100		233.01	GLATT MALT DØRBLAD NCS S 0502-Y	MALT NCS S 0502-Y	NCS S 0502-Y	INGEN TERSKEL			-					1
ID4	900	2100		233.02	GLATT MALT DØRBLAD NCS S 0502-Y	MALT NCS S 0502-Y	NCS S 0502-Y	INGEN TERSKEL			-					1
ID4	900	2100		113.01	GLATT MALT DØRBLAD NCS S 0502-Y	MALT NCS S 0502-Y	NCS S 0502-Y	INGEN TERSKEL			-				STANDARD POCKET SKYVEDØR	1
ID4	900	2100		134.02	GLATT MALT DØRBLAD NCS S 0502-Y	MALT NCS S 0502-Y	NCS S 0502-Y	INGEN TERSKEL			-					1
ID4	900	2100		124.01	GLATT MALT DØRBLAD NCS S 0502-Y	MALT NCS S 0502-Y	NCS S 0502-Y	INGEN TERSKEL			-					1
ID4	900	2100		124.02	GLATT MALT DØRBLAD NCS S 0502-Y	MALT NCS S 0502-Y	NCS S 0502-Y	INGEN TERSKEL			-					1
ID4	900	2100		233.03	GLATT MALT DØRBLAD NCS S 0502-Y	MALT NCS S 0502-Y	NCS S 0502-Y	INGEN TERSKEL			-					1
ID4	900	2100		242.01	GLATT MALT DØRBLAD NCS S 0502-Y	MALT NCS S 0502-Y	NCS S 0502-Y	INGEN TERSKEL			-					1
ID4	900	2100		242.02	GLATT MALT DØRBLAD NCS S 0502-Y	MALT NCS S 0502-Y	NCS S 0502-Y	INGEN TERSKEL			-					1
ID4	900	2100		223.02	GLATT MALT DØRBLAD NCS S 0502-Y	MALT NCS S 0502-Y	NCS S 0502-Y	INGEN TERSKEL			-					1
ID4	900	2100		223.03	GLATT MALT DØRBLAD NCS S 0502-Y	MALT NCS S 0502-Y	NCS S 0502-Y	INGEN TERSKEL			-					1
ID4	900	2100		273.01	GLATT MALT DØRBLAD NCS S 0502-Y	MALT NCS S 0502-Y	NCS S 0502-Y	INGEN TERSKEL			-				STANDARD POCKET SKYVEDØR	1
ID4	900	2100		265.01	GLATT MALT DØRBLAD NCS S 0502-Y	MALT NCS S 0502-Y	NCS S 0502-Y	INGEN TERSKEL			-					1
ID4	900	2100		265.02	GLATT MALT DØRBLAD NCS S 0502-Y	MALT NCS S 0502-Y	NCS S 0502-Y	INGEN TERSKEL			-					1
ID4	900	2100		321.01	GLATT MALT DØRBLAD NCS S 0502-Y	MALT NCS S 0502-Y	NCS S 0502-Y	INGEN TERSKEL			-					1
ID4	900	2100		311.01	GLATT MALT DØRBLAD NCS S 0502-Y	MALT NCS S 0502-Y	NCS S 0502-Y	INGEN TERSKEL			-					1
ID4	900	2100		333.01	GLATT MALT DØRBLAD NCS S 0502-Y	MALT NCS S 0502-Y	NCS S 0502-Y	INGEN TERSKEL			-					1
ID4	900	2100		333.02	GLATT MALT DØRBLAD NCS S 0502-Y	MALT NCS S 0502-Y	NCS S 0502-Y	INGEN TERSKEL			-					1
ID4	900	2100		333.03	GLATT MALT DØRBLAD NCS S 0502-Y	MALT NCS S 0502-Y	NCS S 0502-Y	INGEN TERSKEL			-					1
ID4	900	2100		343.01	GLATT MALT DØRBLAD NCS S 0502-Y	MALT NCS S 0502-Y	NCS S 0502-Y	INGEN TERSKEL			-					1
ID4	900	2100		343.02	GLATT MALT DØRBLAD NCS S 0502-Y	MALT NCS S 0502-Y	NCS S 0502-Y	INGEN TERSKEL			-					1
ID4	900	2100		323.02	GLATT MALT DØRBLAD NCS S 0502-Y	MALT NCS S 0502-Y	NCS S 0502-Y	INGEN TERSKEL			-					1
ID4	900	2100		323.03	GLATT MALT DØRBLAD NCS S 0502-Y	MALT NCS S 0502-Y	NCS S 0502-Y	INGEN TERSKEL			-					1
ID4	900	2100		421.01	GLATT MALT DØRBLAD NCS S 0502-Y	MALT NCS S 0502-Y	NCS S 0502-Y	INGEN TERSKEL			-					1
ID4	900	2100		411.01	GLATT MALT DØRBLAD NCS S 0502-Y	MALT NCS S 0502-Y	NCS S 0502-Y	INGEN TERSKEL			-					1
ID4	900	2100		438.01	GLATT MALT DØRBLAD NCS S 0502-Y	MALT NCS S 0502-Y	NCS S 0502-Y	INGEN TERSKEL			-					1
ID4	900	2100		438.02	GLATT MALT DØRBLAD NCS S 0502-Y	MALT NCS S 0502-Y	NCS S 0502-Y	INGEN TERSKEL			-					1
ID4	900	2100		438.03	GLATT MALT DØRBLAD NCS S 0502-Y	MALT NCS S 0502-Y	NCS S 0502-Y	INGEN TERSKEL			-					1
ID4	900	2100		443.01	GLATT MALT DØRBLAD NCS S 0502-Y	MALT NCS S 0502-Y	NCS S 0502-Y	INGEN TERSKEL			-					1
ID4	900	2100		443.02	GLATT MALT DØRBLAD NCS S 0502-Y	MALT NCS S 0502-Y	NCS S 0502-Y	INGEN TERSKEL			-					1
ID4	900	2100		422.02	GLATT MALT DØRBLAD NCS S 0502-Y	MALT NCS S 0502-Y	NCS S 0502-Y	INGEN TERSKEL			-					1
ID4	900	2100		422.03	GLATT MALT DØRBLAD NCS S 0502-Y	MALT NCS S 0502-Y	NCS S 0502-Y	INGEN TERSKEL			-					1
ID4	900	2100		521.01	GLATT MALT DØRBLAD NCS S 0502-Y	MALT NCS S 0502-Y	NCS S 0502-Y	INGEN TERSKEL			-					1
ID4	900	2100		511.01	GLATT MALT DØRBLAD NCS S 0502-Y	MALT NCS S 0502-Y	NCS S 0502-Y	INGEN TERSKEL			-					1
ID4	900	2100		538.01	GLATT MALT DØRBLAD NCS S 0502-Y	MALT NCS S 0502-Y	NCS S 0502-Y	INGEN TERSKEL			-					1
ID4	900	2100		538.02	GLATT MALT DØRBLAD NCS S 0502-Y	MALT NCS S 0502-Y	NCS S 0502-Y	INGEN TERSKEL			-					1
ID4	900	2100		538.03	GLATT MALT DØRBLAD NCS S 0502-Y	MALT NCS S 0502-Y	NCS S 0502-Y	INGEN TERSKEL			-					1
ID4	900	2100		543.01	GLATT MALT DØRBLAD NCS S 0502-Y	MALT NCS S 0502-Y	NCS S 0502-Y	INGEN TERSKEL			-					1
ID4	900	2100		543.02	GLATT MALT DØRBLAD NCS S 0502-Y	MALT NCS S 0502-Y	NCS S 0502-Y	INGEN TERSKEL			-					1
ID4	900	2100		523.02	GLATT MALT DØRBLAD NCS S 0502-Y	MALT NCS S 0502-Y	NCS S 0502-Y	INGEN TERSKEL			-					1
ID4	900	2100		523.03	GLATT MALT DØRBLAD NCS S 0502-Y	MALT NCS S 0502-Y	NCS S 0502-Y	INGEN TERSKEL			-					1
ID4	900	2100		254.01	GLATT MALT DØRBLAD NCS S 0502-Y	MALT NCS S 0502-Y	NCS S 0502-Y	INGEN TERSKEL			-					1
ID4	900	2100		242.03	GLATT MALT DØRBLAD NCS S 0502-Y	MALT NCS S 0502-Y	NCS S 0502-Y	INGEN TERSKEL			-					1
ID4	900	2100		361.01	GLATT MALT DØRBLAD NCS S 0502-Y	MALT NCS S 0502-Y	NCS S 0502-Y	INGEN TERSKEL			-					1
ID4	900	2100		351.01	GLATT MALT DØRBLAD NCS S 0502-Y	MALT NCS S 0502-Y	NCS S 0502-Y	INGEN TERSKEL			-					1
ID4	900	2100		353.02	GLATT MALT DØRBLAD NCS S 0502-Y	MALT NCS S 0502-Y	NCS S 0502-Y	INGEN TERSKEL			-					1
ID4	900	2100		353.03	GLATT MALT DØRBLAD NCS S 0502-Y	MALT NCS S 0502-Y	NCS S 0502-Y	INGEN TERSKEL			-					1
ID4	900	2100		461.01	GLATT MALT DØRBLAD NCS S 0502-Y	MALT NCS S 0502-Y	NCS S 0502-Y	INGEN TERSKEL			-					1
ID4	900	2100		451.01	GLATT MALT DØRBLAD NCS S 0502-Y	MALT NCS S 0502-Y	NCS S 0502-Y	INGEN TERSKEL			-					1
ID4	900	2100		456.01	GLATT MALT DØRBLAD NCS S 0502-Y	MALT NCS S 0502-Y	NCS S 0502-Y	INGEN TERSKEL			-					1
ID4	900	2100		456.02	GLATT MALT DØRBLAD NCS S 0502-Y	MALT NCS S 0502-Y	NCS S 0502-Y	INGEN TERSKEL			-					1
ID4	900	2100		561.01	GLATT MALT DØRBLAD NCS S 0502-Y	MALT NCS S 0502-Y	NCS S 0502-Y	INGEN TERSKEL			-					1
ID4	900	2100		551.01	GLATT MALT DØRBLAD NCS S 0502-Y	MALT NCS S 0502-Y	NCS S 0502-Y	INGEN TERSKEL			-					1
ID4	900	2100		555.02	GLATT MALT DØRBLAD NCS S 0502-Y	MALT NCS S 0502-Y	NCS S 0502-Y	INGEN TERSKEL			-					1
ID4	900	2100		555.03	GLATT MALT DØRBLAD NCS S 0502-Y	MALT NCS S 0502-Y	NCS S 0502-Y	INGEN TERSKEL			-					1
ID4	900	2100		629.01	GLATT MALT DØRBLAD NCS S 0502-Y	MALT NCS S 0502-Y	NCS S 0502-Y	INGEN TERSKEL			-					1
ID4	900	2100		629.02	GLATT MALT DØRBLAD NCS S 0502-Y	MALT NCS S 0502-Y	NCS S 0502-Y	INGEN TERSKEL			-					1
ID4	900	2100		629.03	GLATT MALT DØRBLAD NCS S 0502-Y	MALT NCS S 0502-Y	NCS S 0502-Y	INGEN TERSKEL			-					1
ID4	900	2100		633.01	GLATT MALT DØRBLAD NCS S 0502-Y	MALT NCS S 0502-Y	NCS S 0502-Y	INGEN TERSKEL			-					1
ID4	900	2100		633.02	GLATT MALT DØRBLAD NCS S 0502-Y	MALT NCS S 0502-Y	NCS S 0502-Y	INGEN TERSKEL			-					1
ID4	900	2100	V	311.03	GLATT MALT DØRBLAD NCS S 0502-Y	MALT NCS S 0502-Y	NCS S 0502-Y	INGEN TERSKEL			-					1
ID4	900	2100	V	411.03	GLATT MALT DØRBLAD NCS S 0502-Y	MALT NCS S 0502-Y	NCS S 0502-Y	INGEN TERSKEL			-					1
ID4	900	2100	V	511.03	GLATT MALT DØRBLAD NCS S 0502-Y	MALT NCS S 0502-Y	NCS S 0502-Y	INGEN TERSKEL			-					1
ID4	900	2100	H	361.03	GLATT MALT DØRBLAD NCS S 0502-Y	MALT NCS S 0502-Y	NCS S 0502-Y	INGEN TERSKEL			-					1
ID4	900	2100	H	561.03	GLATT MALT DØRBLAD NCS S 0502-Y	MALT NCS S 0502-Y	NCS S 0502-Y	INGEN TERSKEL			-					1
ID4	900	2100		343.03	GLATT MALT DØRBLAD NCS S 0502-Y	MALT NCS S 0502-Y	NCS S 0502-Y	INGEN TERSKEL			-					1
ID4	900	2100		443.03	GLATT MALT DØRBLAD NCS S 0502-Y	MALT NCS S 0502-Y	NCS S 0502-Y	INGEN TERSKEL			-					1
ID4	900	2100		543.03	GLATT MALT DØRBLAD NCS S 0502-Y	MALT NCS S 0502-Y	NCS S 0502-Y	INGEN TERSKEL			-					1
ID4	900	2100		633.03	GLATT MALT DØRBLAD NCS S 0502-Y	MALT NCS S 0502-Y	NCS S 0502-Y	INGEN TERSKEL			-					1
ID4	900	2100		110.25	GLATT MALT DØRBLAD NCS S 0502-Y	MALT NCS S 0502-Y	NCS S 0502-Y	INGEN TERSKEL			-					1

72

ID9	990	2090	V	003.02	STÅL	STÅL	NCS S 0502-Y	LAV TERSKEL		EI2 60 Sa						1
ID9	990	2090	H	007.02	STÅL	STÅL	NCS S 0502-Y	LAV TERSKEL		EI2 60 Sa						1

2

ID10	990	2090	H	106.06	GLATT LAMINAT DØRBLAD	HARDVED	NCS S 0502-Y	LAV TERSKEL		EI2 60 Sa	-					1
ID10	990	2090	V	103.06	GLATT LAMINAT DØRBLAD	HARDVED	NCS S 0502-Y	LAV TERSKEL		EI2 60 Sa	-					1

2

ID11	1490	2090		110.57	<By Category>		<By Category>	Uten terskel		EI2 30 Sa	-		No	No		1
ID11	1490	2090		110.58	<By Category>		<By Category>	Uten terskel		EI2 30 Sa	-		No	No		1
ID11	1490	2090		110.60	<By Category>		<By Category>	Uten terskel		EI2 30 Sa	-		No	No		1
ID11	1490	2090		110.61	<By Category>		<By Category>	Uten terskel		EI2 30 Sa	-		No	No		1
ID11	1490	2090		110.62	<By Category>		<By Category>	Uten terskel		EI2 30 Sa	-		No	No		1

5

Grand total: 220

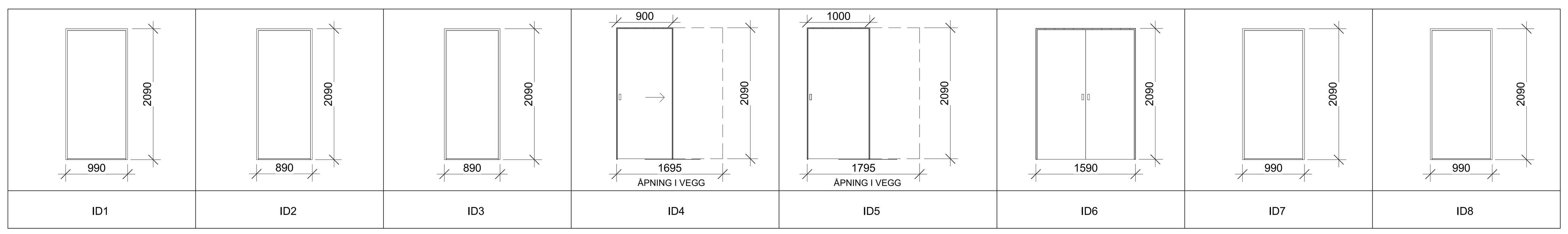

INNEDØRER
1 : 50

KOMMENTARER:

REV	DATO	REVISJONEN GJELDER	SIGN
ARK			
LARK			
RIA			
RIB			
RIBr			
RIE			
RIG			
RIV			

Lokaliseringsfigur:

N

Tiltakshaver:
MØLLERGATA 6 AS

Prosjektnavn:
MØLLERGATA 6 - LEILIGHETER

Tegningsinformasjon:
INVEDNIGE DØRER DEL 1

Fase: ARBEIDSTEGNINGER — Format: A0

Dato: 25.10.18	Prosjektnr	Tegning	Rev:	
Mål: 1 : 50	3089	A261.1		
Tegnet Author				
Godkjent Approver				
Kontrollert Checker	C:\Users\ida.SOGF\Documents\3089 - MØLLERGATA 6 - SENTRALFIL_ida.rvt			